fjäråskupan

ONYX

HÄLLFLÄKT/BENKVIFTE/PENKKI TUULETIN/DOWNDRAFT

HÅLTAGNING BLINDFRONT/HULLTAKING BLENDSTYKKE
PERFOROINTO PEITELEVYN/CUT-OUT BLIND FRONT

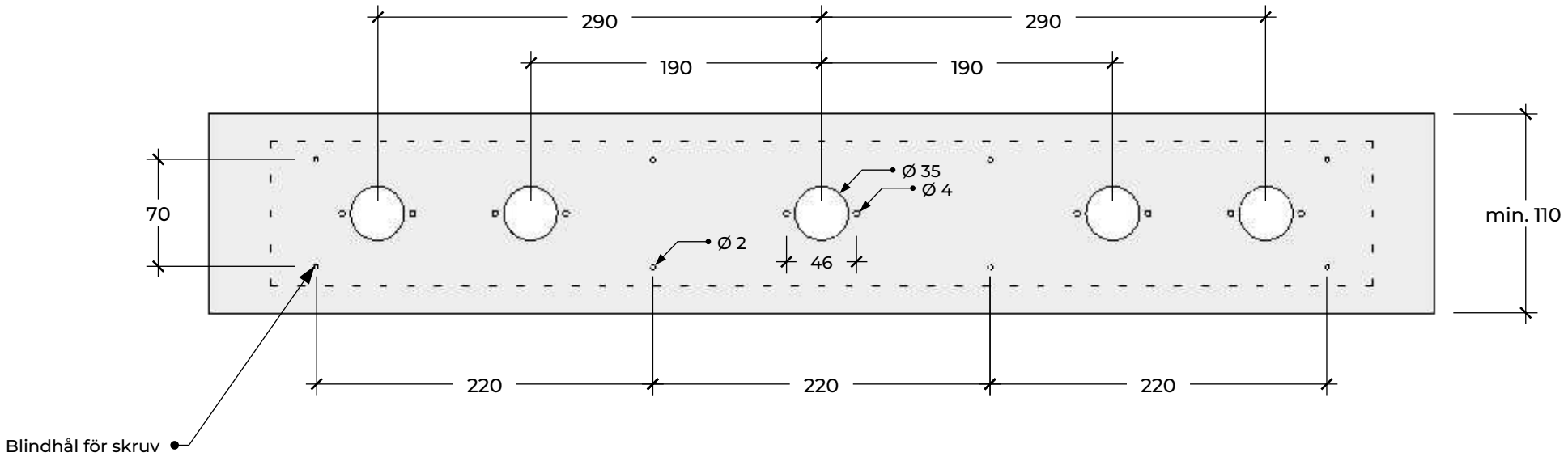

Revision:	1.0
Datum:	2024-03-04